ΥΠΟΥΡΓΕΙΟ ΠΑΙΔΕΙΑΣ, ΘΡΗΣΚΕΥΜΑΤΩΝ ΚΑΙ ΑΘΛΗΤΙΣΜΟΥ

Κ Ε Ν Τ Ρ Ι Κ Η Ε Π Ι Τ Ρ Ο Π Η Ε Ι Δ Ι Κ Ω Ν Μ Α Θ Η Μ Α Τ Ω Ν

ΚΟΙΝΗ ΕΞΕΤΑΣΗ ΟΛΩΝ ΤΩΝ ΥΠΟΨΗΦΙΩΝ

ΣΤΟ ΓΡΑΜΜΙΚΟ ΣΧΕΔΙΟ

ΣΥΝΟΛΟ ΣΕΛΙΔΩΝ: 5 ΣΕΛΙΔΕΣ + 2 ΦΥΛΛΑ ΜΕ ΣΧΕΔΙΑ

20 Ιουνίου 2025

ΘΕΜΑ: ΕΙΣΟΔΟΣ ΣΕ ΑΡΧΑΙΟΛΟΓΙΚΟ ΧΩΡΟ

ΠΕΡΙΓΡΑΦΗ

Το θέμα αφορά τη διαμόρφωση εισόδου σε αρχαιολογικό χώρο, η οποία περιλαμβάνει υπαίθριους, ημιυπαίθριους και στεγασμένους χώρους, οι οποίοι ενοποιούνται κάτω από υπερκείμενο οριζόντιο στέγαστρο. Ο επισκέψιμος αρχαιολογικός χώρος αναπτύσσεται βόρεια του στεγάστρου ενώ η πρόσβαση των επισκεπτών γίνεται νότια αυτού. Μεταξύ του βόρειου και νότιου τμήματος του χώρου εισόδου υπάρχει υψομετρική διαφορά 0,45μ. Το στέγαστρο, που καλύπτει την είσοδο στον αρχαιολογικό χώρο, στηρίζεται σε 12 υποστυλώματα κυκλικής διατομής διαμέτρου 0,30μ. τα οποία αναπτύσσονται σε κάναβο βήματος 3,50μ. κατά μήκος και 4,50μ. κατά πλάτος.

Το στέγαστρο καλύπτει τους εξής χώρους:

1. Κουβούκλιο έκδοσης εισιτηρίων (εκδοτήριο) το οποίο τοποθετείται περίπου στο κέντρο του στεγάστρου, ορθογωνικού σχήματος με ημικυκλική νότια πλευρά. Η πρόσβαση των επισκεπτών στον αρχαιολογικό χώρο πραγματοποιείται εκατέρωθεν του εκδοτηρίου, στη δυτική του πλευρά με σκάλα ανόδου και στην ανατολική του πλευρά με ράμπα ανόδου για ΑΜΕΑ με παράλληλο παρτέρι με φύτευση.
2. Κυκλικός χώρος καθιστικού σε βύθιση, ο οποίος βρίσκεται στο δυτικό μέρος του στεγάστρου και ορίζεται με ημικυκλικό τοίχο.
3. Βοηθητικός χώρος τουαλέτας (WC) και εξωτερική υδάτινη επιφάνεια με παράπλευρη σκάλα ανόδου, που βρίσκονται στο ανατολικό μέρος του στεγάστρου.

ΕΠΙ ΜΕΡΟΥΣ ΣΤΟΙΧΕΙΑ

1. Όλοι οι τοίχοι είναι επιχρισμένοι και έχουν πάχος 0,30μ.
2. Οι κάσες των κουφωμάτων είναι μεταλλικές, έχουν διατομή 0,05μ.x 0,05μ. και είναι τοποθετημένες στο μέσο του πάχους του τοίχου. Στα παράθυρα του εκδοτηρίου υπάρχει ποδιά και πρέκι 0,05μ. x 0,30μ.
3. Οι διαστάσεις των κουφωμάτων που δίνονται στο σχέδιο είναι από τοίχο σε τοίχο, δηλαδή περιλαμβάνουν και το πάχος των κασών.
4. Τα ανοίγματα των θυρών είναι 1μ. και το πάχος όλων των φύλλων των θυρών είναι 0,05μ.
5. Τα ανοίγματα (παράθυρα) του εκδοτηρίου είναι ανασυρόμενα προς τα πάνω.
6. Οι θύρες της τουαλέτας και του εκδοτηρίου, εκτός από τη μεταλλική κάσα 0,05μ. x 0,05μ. έχουν φύλλο πόρτας από μεταλλικό πλαίσιο πλάτους 0,10μ. και αμμοβοληεμένο γυαλί.
7. Η πλάκα του στεγάστρου είναι από οπλισμένο σκυρόδεμα και έχει περιμετρικό στηθαίο 0,20μ. x 0,10μ.

ΔΙΕΥΚΡΙΝΙΣΕΙΣ

1. Η τοποθέτηση των σχεδίων και των τίτλων, καθώς και ο τύπος και το μέγεθος των γραμμάτων, είναι της επιλογής του υποψηφίου.
2. Όλες οι διαστάσεις είναι σε μέτρα (μ.) και όσες δεν αναγράφονται προκύπτουν από τις υπόλοιπες.
3. Το δένδρο στην βόρειο-ανατολική γωνία είναι κυπαρίσσι.
4. Η απόδοση της υδάτινης επιφάνειας και του χώματος σε τομή και κάτοψη, αφήνεται στην επιλογή των υποψηφίων.
5. Ο κυκλικός τοίχος του καθιστικού σχεδιάζεται με κέντρο το σημείο Α.
6. Ο ημικυκλικός τοίχος του εκδοτηρίου σχεδιάζεται με κέντρο το σημείο Β.
7. Ο τοίχος ΔΕΖΗ της τουαλέτας αποτελείται από τους ευθύγραμμους τοίχους ΔΕ και ΖΗ και συνδέονται με καμπύλο τοίχο ΕΖ, ο οποίος είναι τμήμα κύκλου με κέντρο το σημείο Γ. Το σημείο Γ βρίσκεται πάνω στον άξονα των υποστυλωμάτων και σε απόσταση από το σημείο Ε ίση με την ακτίνα R=3,00μ. Η ακτίνα ΖΓ βρίσκεται υπό γωνία 30° (μοιρών) με την ακτίνα ΕΓ. Το σημείο Η βρίσκεται πάνω στην ευθεία ΚΛΗ.
8. Η ράμπα ανόδου ΑΜΕΑ στην ανατολική πλευρά του εκδοτηρίου με ενδιάμεσο πλατύσκαλο στο +0,25μ. εκτείνεται εκτός των ορίων του σχεδίου της κάτοψης. Να

σχεδιαστεί μόνο το πρώτο τμήμα της ράμπας και το πλατύσκαλο όπως φαίνεται στο σχέδιο της κάτοψης.

ΖΗΤΟΥΝΤΑΙ

Α. Να σχεδιαστούν με μαύρη μελάνη, χρησιμοποιώντας τα κατάλληλα πάχη γραμμών, τα εξής:

1. Η κάτοψη και η τομή Α-Α΄ σε κλίμακα 1:50, σύμφωνα με τις διαστάσεις σε μέτρα, όπως αυτές αναγράφονται στα σχέδια και αναφέρονται στην περιγραφή του θέματος.
2. Όλα τα επί μέρους στοιχεία και οι γραμμές που συμπληρώνουν τα προαναφερθέντα σχέδια, όπως κουφώματα, γραμμές ανάβασης, διακεκομμένες γραμμές προβολών.
3. Το σύμβολο του Βορρά, που είναι της επιλογής του υποψηφίου.
4. Ο τίτλος του θέματος «ΕΙΣΟΔΟΣ ΣΕ ΑΡΧΑΙΟΛΟΓΙΚΟ ΧΩΡΟ» και οι τίτλοι των δύο σχεδίων «ΚΑΤΟΨΗ» και «ΤΟΜΗ Α-Α΄» με τα επιτρεπόμενα όργανα σχεδίασης ή με ελεύθερο χέρι.
5. Η ένδειξη της τομής Α-Α΄ στο σχέδιο της κάτοψης.

Β. Να σχεδιαστούν με μολύβι, με ελεύθερο χέρι ή με τα επιτρεπόμενα όργανα σχεδίασης, τα εξής:

1. Οι υψομετρικές καμπύλες, η απόδοση του χώματος και της υδάτινης επιφάνειας.
2. Το δένδρο στα σχέδια της κάτοψης και της τομής Α-Α΄.
3. Η απόδοση της καμπυλότητας των τοίχων (με κατακόρυφη διαγράμμιση, σύμφωνα με τις σχεδιαστικές συμβάσεις) στο σχέδιο της τομής.

Γ. Να μην σχεδιαστούν:

1. στην κάτοψη

Τα είδη υγιεινής στον χώρο της τουαλέτας.

2. στην τομή Α-Α΄

Η απόδοση της καμπυλότητας των υποστυλωμάτων καθώς και η απόδοση του επιχρίσματος στους τοίχους.

Δ. Να μην διαγραμμισθούν τα τεμνόμενα στοιχεία των τοίχων στο σχέδιο της κάτοψης και της τομής.

Ε. Να μην αναγραφούν:

1. Οι διαστάσεις και οι στάθμες στα σχέδια της κάτοψης και της τομής Α-Α΄.
2. Τα γράμματα, οι αριθμοί και οι λέξεις που αναφέρονται στους χαρακτηρισμούς των επιμέρους χώρων και σημείων.

ΚΡΙΤΗΡΙΑ ΑΞΙΟΛΟΓΗΣΗΣ

1. Η διάταξη στο χαρτί	**10/100**
α. Τοποθέτηση και συσχετισμός των σχεδίων	5/100
β. Ισορροπημένη σύνθεση στον χώρο σχεδίασης	5/100
2. Η σωστή σχεδίαση του θέματος	**40/100**
α. Σωστή μεταφορά κλίμακας	20/100
β. Σωστή γεωμετρική απεικόνιση	20/100
3. Η κατάλληλη επιλογή γραμμών	**20/100**
α. Πάχη γραμμών	10/100
β. Ποιότητα γραμμών	10/100
4. Οι συμβολισμοί και τα γράμματα	**25/100**
α. Σύμβολο Βορρά	2/100
β. Γράμματα κύριου τίτλου	3/100
γ. Γράμματα τίτλων κάτοψης και τομής	4/100
δ. Δένδρο (κάτοψη και τομή)	4/100
ε. Ένδειξη της τομής Α-Α΄	2/100
στ. Υψομετρικές καμπύλες και απόδοση του χώματος και της υδάτινης επιφάνειας	4/100
ζ. Συμβολισμός καμπυλότητας τοίχων	4/100
η. Γραμμές ανάβασης	2/100
5. Το συνολικό αποτέλεσμα	**5/100**
α. Πληρότητα συνόλου (ολοκλήρωση)	3/100
β. Ποιότητα συνόλου	2/100

ΟΔΗΓΙΕΣ

1. Να διανεμηθούν στους/στις υποψήφιους/ες τα δύο (2) φύλλα με τα σχέδια-υποδείγματα και οι πέντε (5) σελίδες του θέματος.
2. Το θέμα **δεν** θα εκφωνηθεί και **δεν** θα γραφτεί στον πίνακα.
3. Καθ' όλη τη διάρκεια της εξέτασης τα φώτα της αίθουσας πρέπει να παραμένουν αναμμένα.
4. Οι υποψήφιοι/ες μπορούν να χρησιμοποιήσουν πρόχειρο χαρτί σχεδίασης (ρυζόχαρτο ή άλλο).
5. Η διάρκεια της εξέτασης είναι **έξι (6) ώρες**.
6. Μετά την παρέλευση του πρώτου 3ώρου δίνεται στους/στις υποψήφιους/ες η δυνατότητα **15λεπτου διαλείμματος** χωρίς παράταση του προκαθορισμένου 6ώρου.
7. Οι επιτηρητές/τριες υπογράφουν στην κάτω δεξιά γωνία του χώρου σχεδίασης.
8. Έναρξη του χρόνου εξέτασης: αμέσως μετά τη διανομή των φωτοτυπιών στους/στις υποψήφιους/ες.
9. Δυνατότητα αποχώρησης: **10:30 π.μ.**
10. Ο χρόνος λήξης της εξέτασης να αναγραφεί στον πίνακα.
11. Οι υποψήφιοι/ες κατά την αποχώρησή τους επιστρέφουν στους/στις επιτηρητές/τριες τα φωτοαντίγραφα, τα δύο (2) φύλλα με τα σχέδια-υποδείγματα, καθώς και όλα τα πρόχειρα χαρτιά.

ΚΑΛΗ ΕΠΙΤΥΧΙΑ

ΤΕΛΟΣ ΜΗΝΥΜΑΤΟΣ

ΕΙΣΟΔΟΣ ΣΕ ΑΡΧΑΙΟΛΟΓΙΚΟ ΧΩΡΟ

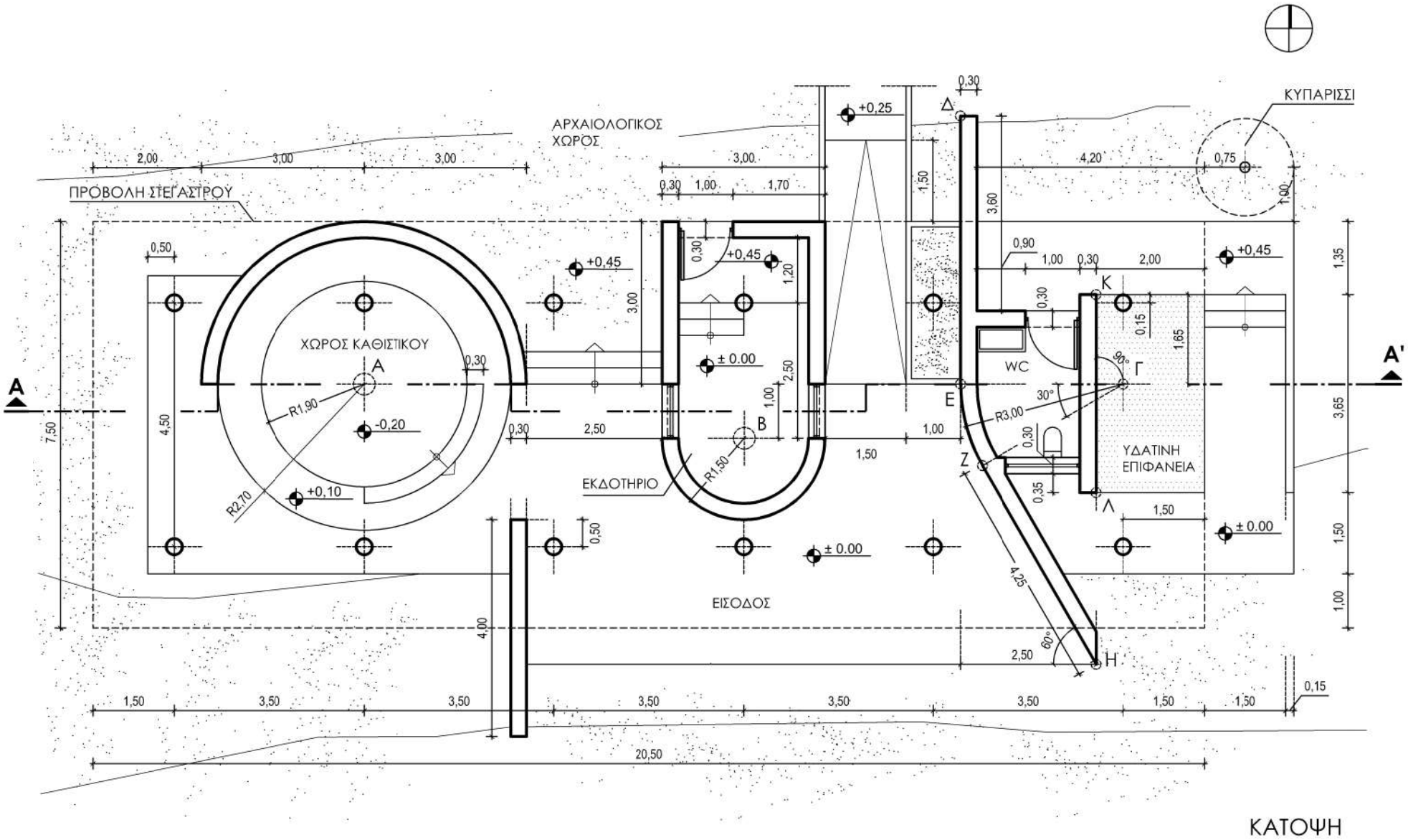

ΚΑΤΟΨΗ

ΕΙΣΟΔΟΣ ΣΕ ΑΡΧΑΙΟΛΟΓΙΚΟ ΧΩΡΟ

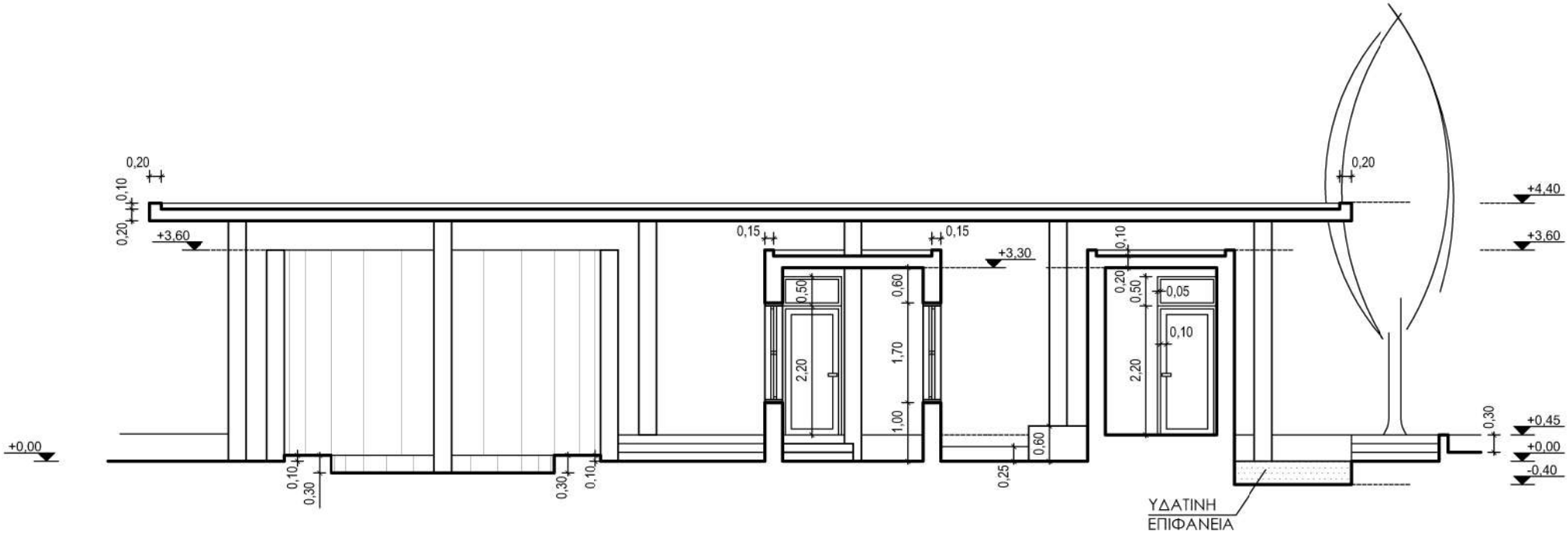

ΤΟΜΗ Α-Α'